1001015

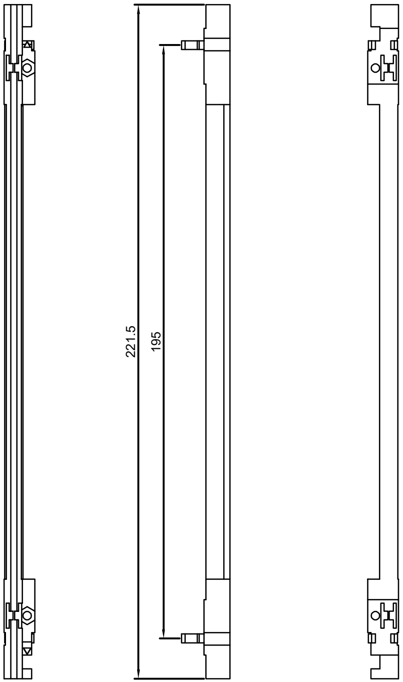

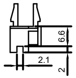

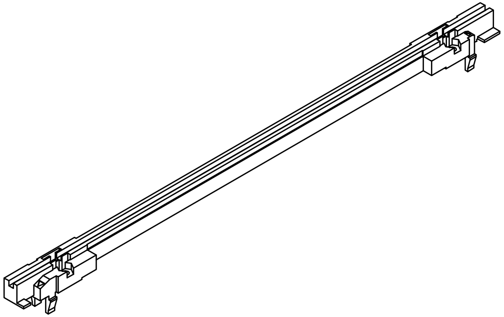

⑤						PC+20%GF		瑞德科诺 RDEKONO 北京瑞德科诺电子设备有限公司 Beijing Rdekono Electronic Equipment Co., Ltd
④								
③								
②						阶 段 标 记	质量	比例	220-B型标准导轨
①							0.01	1:1	
标记	处数	变更内容	版本号	签名	年 月 日			1001015
设计			标准化					
审核			批准			共1张 第1张	版本 V1.0	替代

版权归北京瑞德科诺所有，未经书面许可严禁复制或传递给第三方。